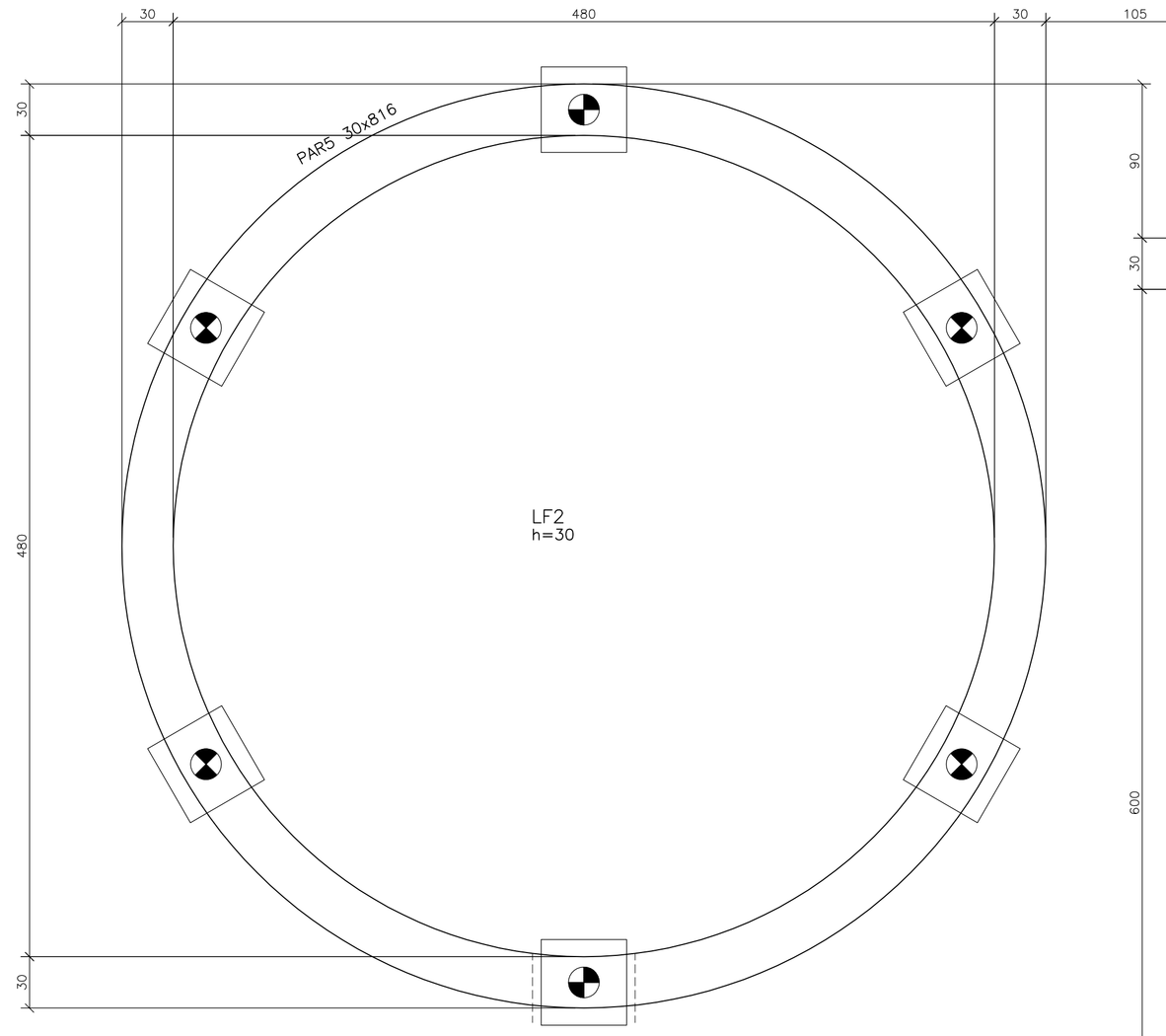

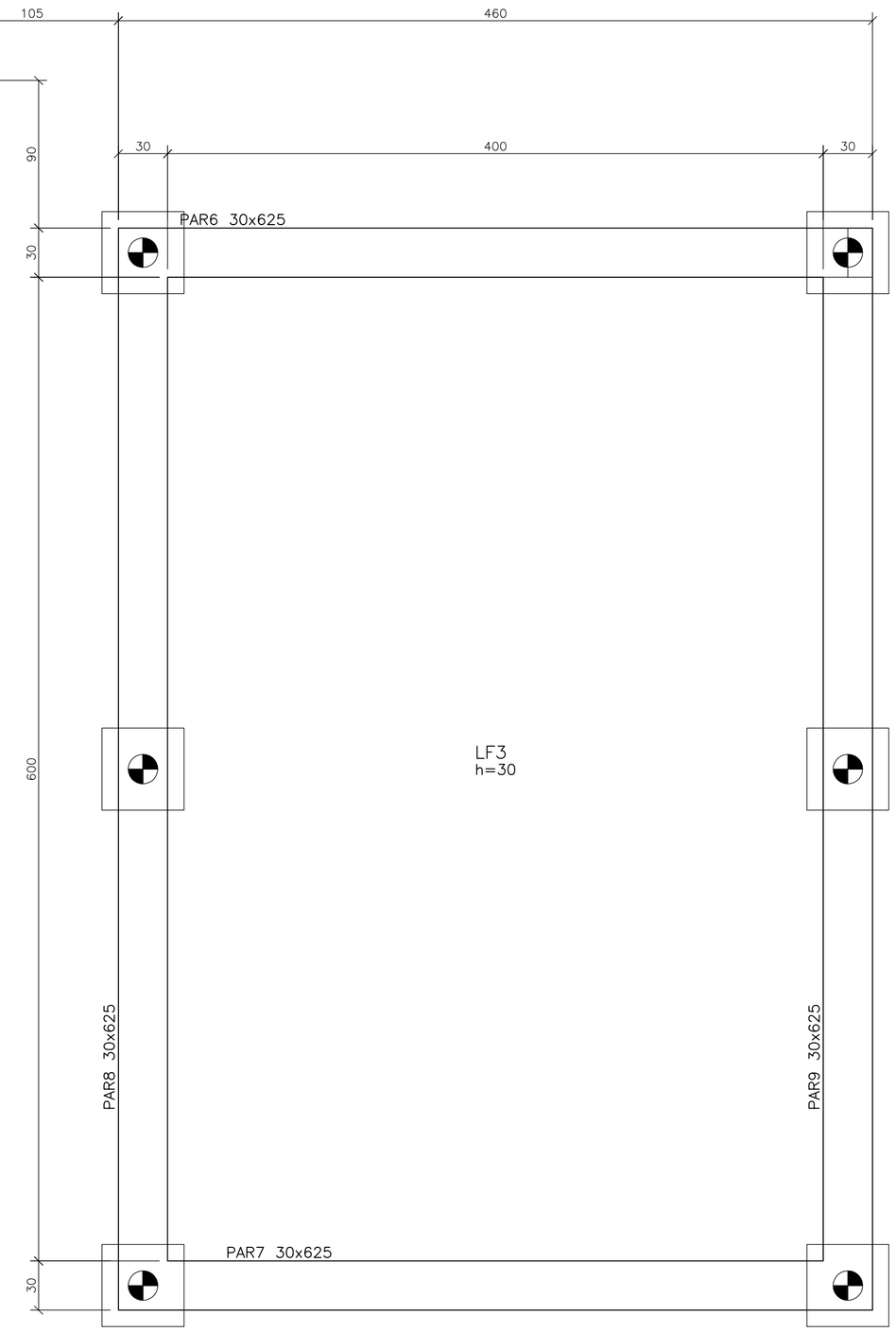

PLANTA INFERIOR

PLANTA–FORMAS

ESCALA 1/25

NOTA: A FUNDAÇÃO DEVERÁ SER CONFIRMADA APÓS REALIZAÇÃO DE SONDAGEM

NOTAS

1 – COTAS E DIMENSÕES EM CENTÍMETROS / ELEVAÇÕES EM MILÍMETROS

2 – ACO CA–50 (Fyk = 500 MPa) E CA–60 (Fyk = 600 MPa)

3 – COBRIMENTO DAS ARMADURAS (CA–50A): 5cm

4 – CARACTERÍSTICAS DO CONCRETO:

PROPRIEDADES EXIGIDAS:

ELEMENTOS ESTRUTURAIS EM GERAL		
RESISTÊNCIA CARACTERÍSTICA (Fck) MÍNIMA	30	MPa
MÓDULO DE DEFORMAÇÃO TANGENTE INICIAL MÍNIMA	30	GPa
CONSUMO MÍNIMO DE CIMENTO	300	kg/m3
FATOR ÁGUA/CIMENTO MÁXIMO	0,50	*****

5 – CONFIRMAR AS MEDIDAS NO LOCAL

6 – AS COTAS PREVALECEM SOBRE O DESENHO

7 – ESSE PROJETO DEVERÁ SER VERIFICADO E DEVOLVIDO A PROJEST COM APROVAÇÃO OU COMENTÁRIOS

8 – PARA ARMAÇÕES VER DESENHOS Nº. 8 A 15

9 – O PROJETO DE ESCORAMENTO E CIMBRAMENTO É DE RESPONSABILIDADE DO CONSTRUTOR OU RESPONSÁVEL TÉCNICO DA OBRA

10 – DEVERÃO SER TOMADAS PRECAUÇÕES ESPECIAIS QUANTO A CURA DO CONCRETO MANTENDO A SUPERFÍCIE DO MESMO ÚMIDA E PROTEGIDA DA AÇÃO DIRETA DOS RAIOS SOLARES

11 – A EXECUÇÃO DA ESTRUTURA É DE RESPONSABILIDADE DA EMPRESA CONSTRUTORA, E DEVERÁ CONTAR COM A CONSULTORIA DE UM TECNOLOGISTA DE MATERIAIS. O ENGENHEIRO RESPONSÁVEL DEVERÁ OBEDECER AS RECOMENDAÇÕES DA NBR–14931 EXECUÇÃO DE ESTRUTURAS CONCRETO–PROCEDIMENTOS.

12 – ANTES DA CONCRETAGEM OBSERVAR PROJETOS ELÉTRICO E HIDRÁULICO

ESTE DESENHO É PROPRIEDADE DA COMPANHIA ESPÍRITO SANTENSE DE SANEAMENTO – CESAN E NÃO PODE SER COPIADO SEM SUA AUTORIZAÇÃO.

NÚMEROS	TÍTULOS
PRINCIPAIS DESENHOS DE REFERÊNCIA	

Nº	LOCAL	DISCRIMINAÇÃO	DES.	DIV.	GER.	DATA
1	PROJEST	INCLUSÃO DA FORMA DOS BLOCOS DE FUNDAÇÃO	MGD	RSC	–	ABR/10
0	CMAT	EMISSÃO INICIAL	JOSÉ	–	–	AGO/09

REVISÃO

CANCELA E SUBSTITUI O DESENHO NÚMERO:

CANCELADO E SUBSTITUÍDO PELO DESENHO NÚMERO:

CENTRO DE DOCUMENTAÇÃO

RECEBIDO: __/__/__

Nº DOC.: _____ ASS.: _____

APROVAÇÃO CESAN:

ASS.: _____ MATR.: _____

UNID.: _____ DATA: __/__/__

ESTA APROVAÇÃO NÃO ISENTA A CONTRATADA DE SUAS RESPONSABILIDADES LEGAIS.

EMITENTE: CONCREMAT ENGENHARIA

PROJETADO:	COORDENADOR:
ENG° ROGER SEMBLANO CASTRO	ENG° ANTONIO FERNANDO L. MARTINS
CREA: 4610/D REGIÃO: ES	CREA: 0600722689 REGIÃO: SP
DESENHO: JOSÉ ANTÔNIO	Nº DES. PROJETISTA:
DATA: 28/07/2009	SN–658004–DE–EC–JL–032–R2

RESPONSÁVEL TÉCNICO: ENG° ALEXANDRE JOSE VIVEIROS DA COSTA
CREA: 1981101461 REGIÃO: RJ ART Nº: 200767201 DATA: 14/09/2007

EMISSÃO CESAN	DATAS
PROJETADO:	
CREA:	
DESENHADO: CONCREMAT	
VERIFICADO: ENG° PIERRE PARMENTIER ROSSELI	
DIVISÃO: ENG° NESTOR GORZA JR	
GERÊNCIA: ENG° SANDRA SILY	

CESAN

MUNICÍPIO: SERRA | DISTRITO: CARAPINA | BAIRRO: NOVO HORIZONTE

NOME DO EMPREENDIMENTO: SISTEMA DE ESGOTO SANITÁRIO DE MANGUINHOS
SETOR JARDIM LIMOEIRO E ADJACÊNCIAS

TÍTULO: ESTAÇÃO ELEVATÓRIA DE ESGOTO BRUTO MANGUINHOS
PROJETO ESTRUTURAL
PLANTA DO FUNDO

ESCALA:	FOLHA:	Nº CESAN	REV:
1:25	04 / 15	A–035–000–91–4–XX–0283	02